ELAK digitalni LED satovi

Jednostrani i dvostrani digitalni led satovi veličine 10/15/20/30cm s 230 VAC napajanjem ili PoE napajanjem

- **Osobine:**

- Moguće visine znamenki od 10/15/20/30 cm
- Izvedbe s sekundnim i minutnim prikazom vremena
- Alternirajući prikaz točnog vremena, datuma i lokalne temperature
- Sinkronizacija točnog vremena putem NTP protokola, EMC2013S ili GPS prijemnika
- upravljanje postavkama EDC-a putem integriranog internet sučelja, Rs-485 sučelja ili pomoću ugrađenih tipki
- opcija izvedbe prikaza u drugoj boji po narudžbi

Digitalni satovi namijenjeni su za unutrašnju upotrebu ili vanjsku natkrivenu upotrebu te služe za prikaz točnog vremena, datuma i lokalne temperature.

EDC je moguće sinkronizirati s točnim vremenom putem NTP protokola, putem EMC preko Rs-485 sučelja ili pomoću GPS prijemnika. Putem internet sučelja moguće je pristupiti svim postavkama EDC digitalnih satova. Satovima je također moguće upravljati pomoću ugrađenih tipki.

U slučaju nestanka napajanja EDC će nakon povratka napajanja prikazati točno vrijeme i datum, nije potrebna intervencija korisnika.

Postavke za odabir:
- prikaz ljetnog/zimskog vremena
- vremenske zone (+13h / -12h)
- podešavanje intenziteta osvijetljenja sata
- odabir duljine prikaza sata/datuma/temperature
- Power saving mode npr. u noćnim satima

Dostupne izvedbe EDC-a su:
- jednostrani sat
- dvostrani sat
- jednostrani sekundni sat
- dvostrani sekundni sat

Dostupne su dvije izvedbe napajanja EDC:
- 230VAC mrežno napajanje
- PoE napajanje

Namijena EDC-a je za uporabu u bolnicama, školama, uredima, čekaonama, poštanskim uredima i sl.

EDC115S-PoE

- 1 - jednostrani sat
- 2 - dvostrani sat

Visina znamenki:
- -10 cm
- -15 cm
- -20 cm
- -30 cm

- S - hh:mm:ss
- ~~S~~ - hh:mm

- PoE - Power over Ethernet
- 230 - 230 VAC ; 50 Hz
- ETH - 230VAC ; 50 Hz ; s internet sučeljem

Copyright © 2021 ELAK d.o.o. All Rights Reserved.
ELAK d.o.o. Frlani 10, HR51215 Kastav, Hrvatska, Tel: +385 51 320 350, Fax: +385 51 320 366, elak@elak.hr

EDCx10 TEHNIČKI PODACI

ELAK d.o.o | ELEKTRONIKA - AUTOMATIKA - KOMUNIKACIJE

Tehničke specifikacije:

Sinkronizacija:	- GPS (EGPS302 - Rs485) - EMC2013S/RS putem RS-485 - Ethernet NTP putem internet sučelja (OPCIJA)
Upravljanje:	- Putem EMC web sučelja (za svaki EDCx10 zasebno putem RS485 adrese) - vlastito web sučelje (OPCIJA) - Tipke na uređaju
Točnost sata:	±0,1sek/dan (bez sinkronizacije točnog vremena) automatsko podešavanje točnog vremena, postavke vremenskih zona, zimsko-ljetnog vremena
LED:	crvena / mogućnost podešavanja intenziteta
veličina znamenki:	**100 mm** (sati, minute)
Kut vidljivosti:	160°
Vidljivost sata:	~25 met
Napajanje:	230 VAC 50Hz
PoE napajnje :	PoE (IEEE 802.3at i 802.3af)
Potrošnja:	EDC110-230/PoE max 10 W / EDC210-230/PoE max 20 W
Kućište:	aluminijsko (boja: crna RAL 9005)
Dimenzije:	450 x 140 x 46 mm
Montaža EDC110:	zidna
Montaža EDC210:	stropna/viseća konzola

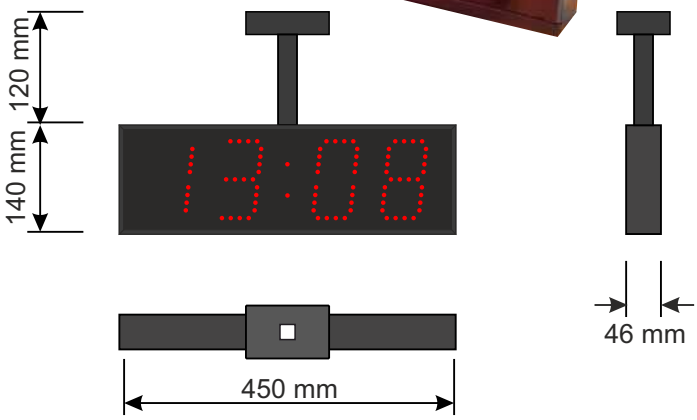

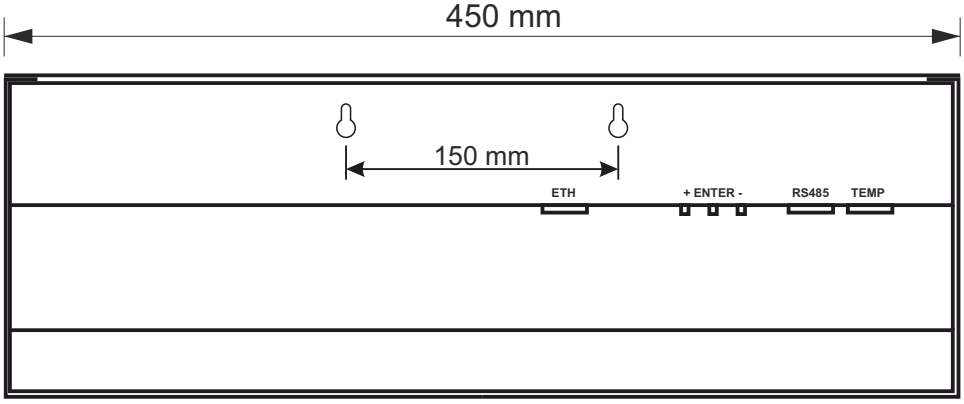

Detalj montaže

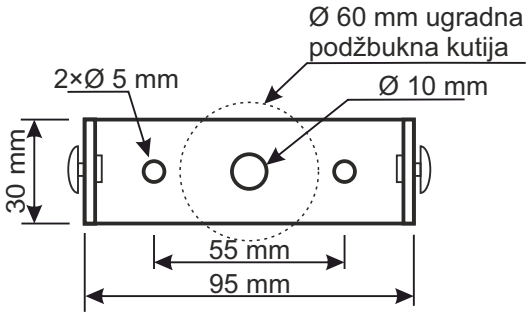

Copyright © 2021 ELAK d.o.o. All Rights Reserved.
ELAK d.o.o. Frlani 10, HR51215 Kastav, Hrvatska, Tel: +385 51 320 350, Fax: +385 51 320 366, elak@elak.hr

EDCx15 TEHNIČKI PODACI

ELAK d.o.o | ELEKTRONIKA - AUTOMATIKA - KOMUNIKACIJE

Tehničke specifikacije:

Sinkronizacija:	- GPS (EGPS302 - Rs485) - EMC2013S/RS putem RS-485 - Ethernet NTP putem internet sučelja (OPCIJA)
Upravljanje:	- Putem EMC web sučelja (za svaki EDCx15 zasebno putem RS485 adrese) - vlastito web sučelje (OPCIJA) - Tipke na uređaju
Točnost sata:	±0,1sek/dan (bez sinkronizacije točnog vremena) automatsko podešavanje točnog vremena, postavke vremenskih zona, zimsko-ljetnog vremena
LED:	crvena / mogućnost podešavanja intenziteta
veličina znamenki:	**150 mm** (sati, minute)
Kut vidljivosti:	160°
Vidljivost sata:	~50 met
Napajanje:	230 VAC 50Hz
PoE napajnje :	PoE (IEEE 802.3at i 802.3af)
Potrošnja:	EDS115-230/PoE max 12 W / EDS215-230/PoE max 22 W
Kućište:	aluminijsko (boja: crna RAL 9005)
Dimenzije:	560 x 200 x 46 mm
Montaža EDS115:	zidna
Montaža EDS215:	stropna/viseća konzola

Detalj montaže

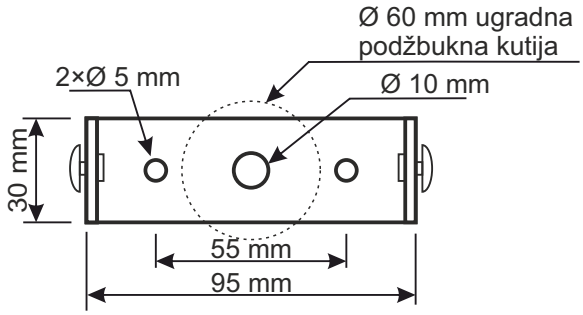

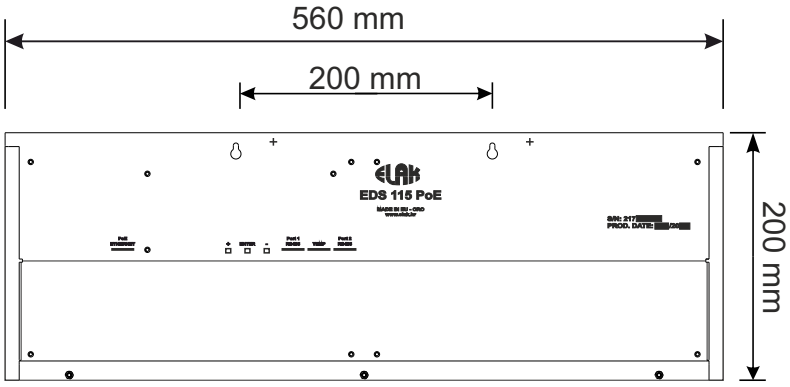

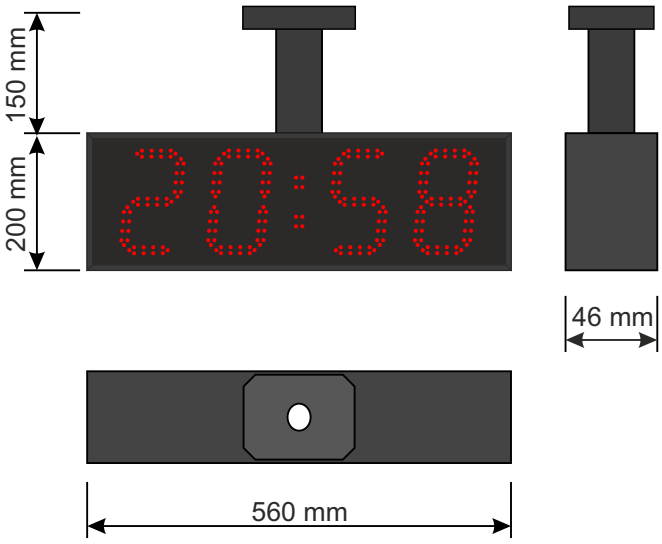

Copyright © 2021 ELAK d.o.o. All Rights Reserved.
ELAK d.o.o. Frlani 10, HR51215 Kastav, Hrvatska, Tel: +385 51 320 350, Fax: +385 51 320 366, elak@elak.hr

EDC115S TEHNIČKI PODACI

ELAK d.o.o | ELEKTRONIKA - AUTOMATIKA - KOMUNIKACIJE

Tehničke specifikacije:

Sinkronizacija:	- GPS (EGPS302 - Rs485) - EMC2013S/RS putem RS-485 - Ethernet NTP putem internet sučelja (OPCIJA)
Upravljanje:	- Putem EMC web sučelja (za svaki EDC115S zasebno putem RS485 adrese) - vlastito web sučelje (OPCIJA) - Tipke na uređaju
Točnost sata:	±0,1sek/dan (bez sinkronizacije točnog vremena) automatsko podešavanje točnog vremena, postavke vremenskih zona, zimsko-ljetnog vremena
LED:	crvena / mogućnost podešavanja intenziteta
veličina znamenki:	**150 mm** (sati, minute)
Kut vidljivosti:	160°
Vidljivost sata:	~50 met
PoE napajnje :	PoE (IEEE 802.3at i 802.3af)
Potrošnja:	EDS115SPoE max 22 W
Kućište:	aluminijsko (boja: crna RAL 9005)
Dimenzije:	830 x 200 x 46 mm
Montaža EDS115:	zidna
Montaža EDS215:	stropna/viseća konzola

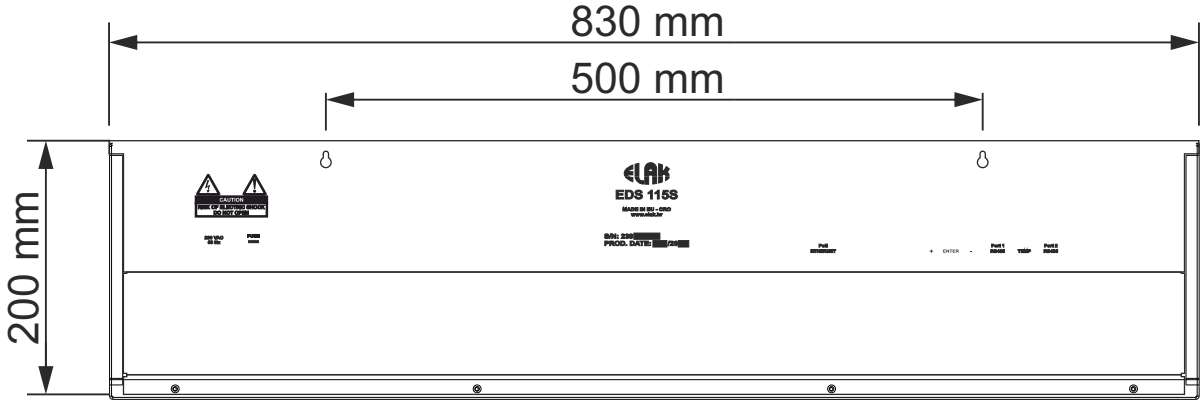

Copyright © 2021 ELAK d.o.o. All Rights Reserved.
ELAK d.o.o. Frlani 10, HR51215 Kastav, Hrvatska, Tel: +385 51 320 350, Fax: +385 51 320 366, elak@elak.hr

EDC120 TEHNIČKI PODACI

Tehničke specifikacije:

Sinkronizacija:	- GPS (EGPS302 - Rs485) - EMC2013s/RS putem RS-485 - Ethernet NTP putem internet sučelja (OPCIJA)
Upravljanje:	- Putem EMC web sučelja (za svaki EDC120 zasebno putem RS485 adrese) - vlastito web sučelje (OPCIJA) - Tipke na uređaju
Točnost sata:	±0,1sek/dan (bez sinkronizacije točnog vremena) automatsko podešavanje točnog vremena, postavke vremenskih zona, zimsko-ljetnog vremena
LED:	crvena / mogućnost podešavanja intenziteta 1200 - 1600 mcd
veličina znamenki:	**200 mm** (sati, minute)
Kut vidljivosti:	160°
Vidljivost sata:	~70 met
PoE napajnje :	PoE (IEEE 802.3at i 802.3af)
Električno napajanje:	230 V; 50 Hz
Potrošnja EDC120:	max 40 VA
Kućište:	aluminijsko (boja: crna RAL 9005)
Dimenzije EDC120:	695 x 253 x 50 mm
Montaža EDC120:	zidna

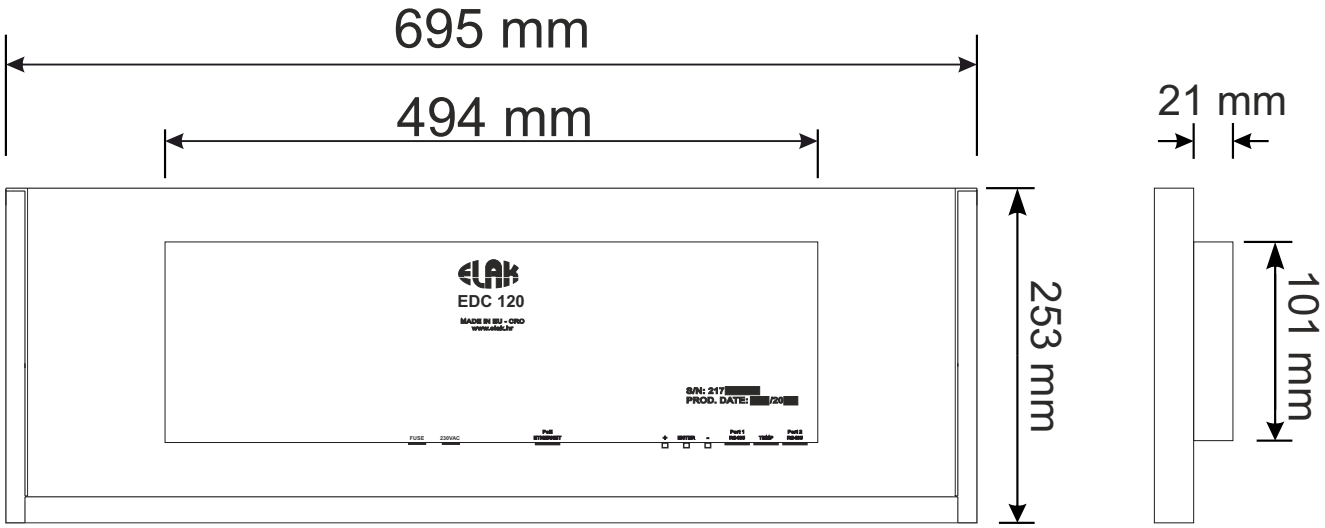

28 mm

Copyright © 2021 ELAK d.o.o. All Rights Reserved.
ELAK d.o.o. Frlani 10, HR51215 Kastav, Hrvatska, Tel: +385 51 320 350, Fax: +385 51 320 366, elak@elak.hr

EDC220 TEHNIČKI PODACI

Tehničke specifikacije:

Sinkronizacija:	- GPS (EGPS302 - Rs485) - EMC2013s/RS putem RS-485 - Ethernet NTP putem internet sučelja (OPCIJA)
Upravljanje:	- Putem EMC web sučelja (za svaki EDC220 zasebno putem RS485 adrese) - vlastito web sučelje (OPCIJA)
Točnost sata:	±0,1sek/dan (bez sinkronizacije točnog vremena) automatsko podešavanje točnog vremena, postavke vremenskih zona, zimsko-ljetnog vremena
LED:	crvena / mogućnost podešavanja intenziteta 1200 - 1600 mcd
veličina znamenki:	**200 mm** (sati, minute)
Kut vidljivosti:	160°
Vidljivost sata:	~70 met
PoE napajnje :	PoE (IEEE 802.3at i 802.3af)
Električno napajanje:	230 V; 50 Hz
Potrošnja EDC220:	max 80 VA
Kućište:	aluminijsko (boja: crna RAL 9005)
Dimenzije EDC220:	695 x 253 x 60 mm
Montaža EDC220:	stropna/viseća konzola (dodatno se isporučuje)

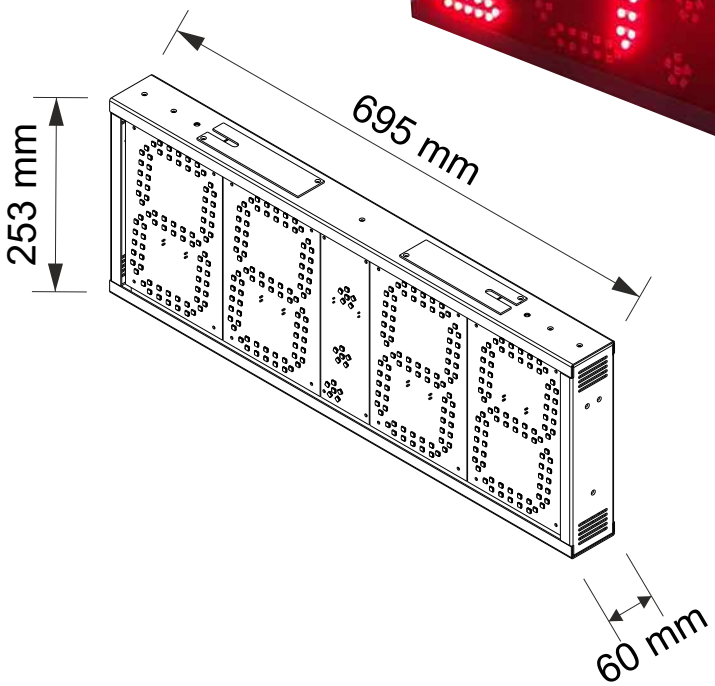

Copyright © 2021 ELAK d.o.o. All Rights Reserved.
ELAK d.o.o. Frlani 10, HR51215 Kastav, Hrvatska, Tel: +385 51 320 350, Fax: +385 51 320 366, elak@elak.hr

EDC130 TEHNIČKI PODACI

ELAK d.o.o

ELEKTRONIKA - AUTOMATIKA - KOMUNIKACIJE

Tehničke specifikacije:

Sinkronizacija:	- GPS (EGPS302 - Rs485) - EMC2013s/RS putem RS-485 - Ethernet NTP putem internet sučelja (OPCIJA)
Upravljanje:	- Putem EMC web sučelja (za svaki EDC130 zasebno putem RS485 adrese) - vlastito web sučelje (OPCIJA) - Tipke na uređaju
Točnost sata:	±0,1sek/dan (bez sinkronizacije točnog vremena) automatsko podešavanje točnog vremena, postavke vremenskih zona, zimsko-ljetnog vremena
LED:	crvena / mogućnost podešavanja intenziteta
veličina znamenki:	**300 mm** (sati, minute)
Kut vidljivosti:	160°
Vidljivost sata:	~80 met
Napajnje :	230 VAC
Potrošnja:	100 VA
Kućište:	aluminijsko (boja: crna RAL 9005)
Dimenzije:	1098 x 400 x 55 mm
Montaža EDS130:	zidna

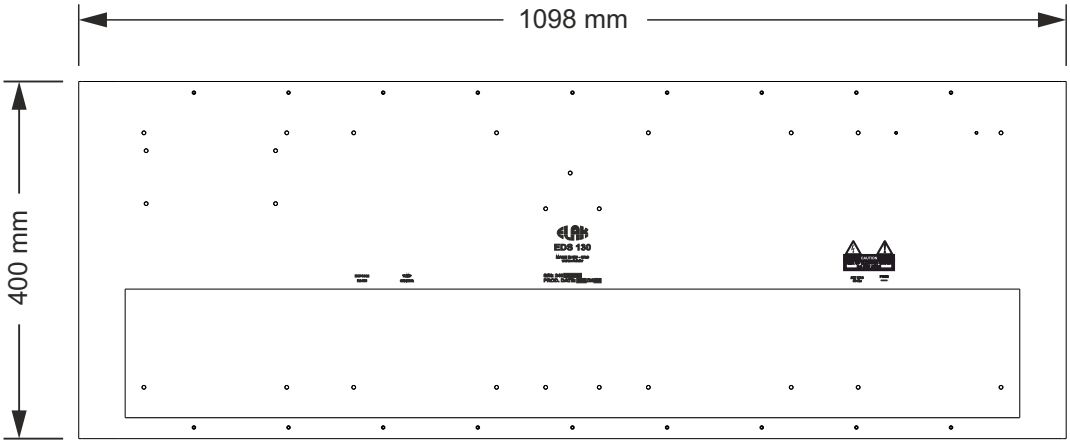

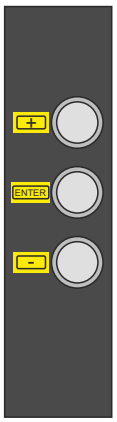

Copyright © 2021 ELAK d.o.o. All Rights Reserved.
ELAK d.o.o. Frlani 10, HR51215 Kastav, Hrvatska, Tel: +385 51 320 350, Fax: +385 51 320 366, elak@elak.hr

UPRAVLJANJE EDC-OM POMOĆU FIZIČKIH TIPKI

Normalni prikaz
na EDCXXXx
hh:mm // dd.mm. // t °C

Tipka «**ENTER**»

PRIKAZUJE SE
G- xx

Podešavamo broj godine 0-99
tipka «+» - povećavamo
tipka «-» - umanjujemo

Tipka «**ENTER**»

PRIKAZUJE SE
n- xx

Podešavamo mjesec u godini 1-12
tipka «+» - povećavamo
tipka «-» - umanjujemo

Tipka «**ENTER**»

PRIKAZUJE SE
d- xx

Podešavamo dan u mjesecu 1-31
tipka «+» - povećavamo
tipka «-» - umanjujemo

Tipka «**ENTER**»

PRIKAZUJE SE
h- xx

Podešavamo vrijeme sata 00-23
tipka «+» - povećavamo
tipka «-» - umanjujemo

Tipka «**ENTER**»

PRIKAZUJE SE
m- xx

Podešavamo vrijeme minuta 00-59
tipka «+» - povećavamo
tipka «-» - umanjujemo

Tipka «**ENTER**»

PRIKAZUJE SE
- dA

Podešavamo vrijeme minuta 00-59
tipka «+» - prijelaz DA-NE
tipka «-» - prijelaz NE-NE

Tipka «**-**»

PRIKAZUJE SE
DT- xx

Podešavamo broj koliko sekundi se na digitalnom satu prikazuje vrijeme 00-15 sek
00 - ugašen prikaz
tipka «+» - povećavamo
tipka «-» - umanjujemo

Tipka «**ENTER**»

PRIKAZUJE SE
DD- xx

Podešavamo broj koliko sekundi se na digitalnom satu prikazuje datum 00-15 sek
00 - ugašen prikaz
tipka «+» - povećavamo
tipka «-» - umanjujemo

Tipka «**ENTER**»

PRIKAZUJE SE
DC- xx

Podešavamo broj koliko sekundi se na digitalnom satu prikazuje temperatura 00-15 sek
00 - ugašen prikaz
tipka «+» - povećavamo
tipka «-» - umanjujemo

Tipka «**ENTER**»

PRIKAZUJE SE
DH- xx

Podešavamo broj koliko sekundi se na digitalnom satu prikazuje vlaga 00-15 sek
00 - ugašen prikaz
tipka «+» - povećavamo
tipka «-» - umanjujemo

Tipka «**ENTER**»

PRIKAZUJE SE
In- xx

Podešavamo jakost intenziteta LED dioda 0 - 10
tipka «+» - povećavamo
tipka «-» - umanjujemo

Tipka «**ENTER**»

PRIKAZUJE SE
D1- xx

Podešavamo automatsko prebacivanje ljetno-zimskog vremena: 1 - automatski
0 - ugašeno
tipka «+» - povećavamo
tipka «-» - umanjujemo

Tipka «**ENTER**»

PRIKAZUJE SE
T2- xx

Podešavamo vremensku zonu od **-12 h** do **+ 14 h**
tipka «+» - povećavamo
tipka «-» - umanjujemo

Tipka «**ENTER**»

PRIKAZUJE SE
TF- xx

Podešavamo format sata 12 h ili 24 h
tipka «+» - povećavamo
tipka «-» - umanjujemo

Tipka «**ENTER**»

PRIKAZUJE SE
- dA

Tipka «**+**»

Ukoliko se koristi prijemnik točnog vremena, **EGPS302** tada se na zaslonu prikazuje prikaz primljenog vremena i datuma, naizmjenično.

Pritiskom na bilo koju tipku sat izlazi iz moda prikaza primitka točnog vremena i nastavlja raditi u normalnom režimu rada.

Ako je na satu prikazano **DA**, pritiskom na tipku «**enter**» potvrđuju se svi uneseni parametri i sat prelazi i normalni režim rada.

Ako je na satu prikazano **NE**, pritiskom na tipku «**enter**» zanemaruju se svi uneseni parametri i sat prelazi i normalni režim rada.

Copyright © 2021 ELAK d.o.o. All Rights Reserved.
ELAK d.o.o. Frlani 10, HR51215 Kastav, Hrvatska, Tel: +385 51 320 350, Fax: +385 51 320 366, elak@elak.hr

Naslovna stranica EDC PoE/ETH uređaja

1. Početni izbornik
2. Izbornik za ručno podešavanje točnog vremena i datuma
3. Izbornik za upravljanje mrežnim postavkama
4. Izbornik za upravljanje NTP postavkama
5. Izbornik za podešavanje prikaza na ekranu
6. Izbornik za podešavanje prikaza temperature i/ili vlage
7. Izbornik za podešavanje postavki uštede energije, zvučnog signala i intenziteta prikaza

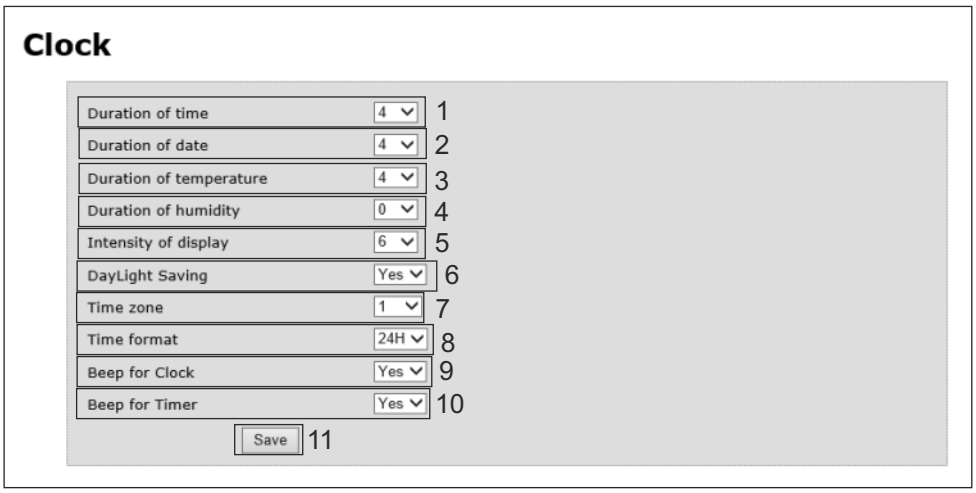

1. Podešavanje trajanja prikaza trenutnog vremena

2. Podešavanje trajanja prikaza datuma

3. Podešavanje trajanja prikaza temperature

4. Podešavanje trajanja prikaza vlažnosti zraka

5. Podešavanje intenziteta svjetlosti ekrana

6. Podešavanje ljetnog računanja vremena

7. Podešavanje vremenske zone

8. Podešavanje formata prikaza vremena (12h/24h)

9. Podešavanje zvučnog signala za svaki sat

10. Podešavanje zvučnog signala za štopericu

11. Spremanje odabranih postavki

Copyright © 2021 ELAK d.o.o. All Rights Reserved.
ELAK d.o.o. Frlani 10, HR51215 Kastav, Hrvatska, Tel: +385 51 320 350, Fax: +385 51 320 366, elak@elak.hr